Co301

Serratura monopunto per uscite di emergenza

con riarmo automatico e controllo totale dell'apertura e dello stato di chiusura

Mono-point lock for emergency exits

with automatic reset and total opening control

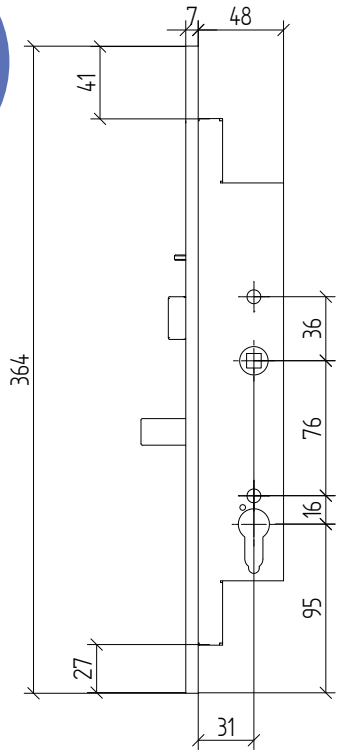
BREVETTATO
PATENTED

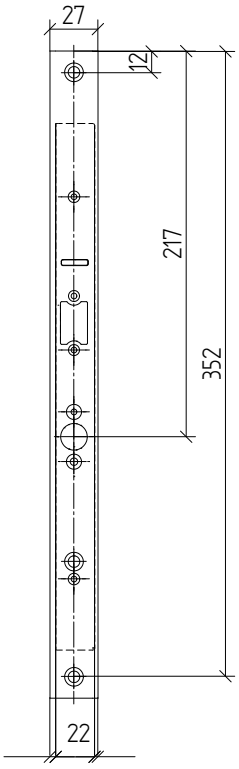
CARATTERISTICHE

• La chiusura della porta in sicurezza con 1 pistone avviene sempre in modo automatico dopo ogni apertura senza necessità di nessuna manovra manuale
• Apertura dall'esterno attraverso cilindro o maniglia a controllo elettronico condizionata da comando remoto, chiave elettronica o sistema di controllo accessi.
• Chiavistello cilindrico ad elevata resistenza.
• Sensore di allineamento anta, interruttore di sgancio del magnete, sensore di controllo apertura dall'interno, sensore controllo apertura con cilindro, sensore di controllo apertura dall'esterno, sensore di controllo apertura chiavistelli.
• Certificazione secondo la norma UNI EN 1125 (dispositivi antipanico per uscite di emergenza) in abbinamento a maniglione antipanico CoMETA Co3M2 e classificata aintieffrazione UNI EN 12209, grado di sicurezza 7.

FEATURES

• External opening through the use of a cylinder or handle with electro-conditioned control by means of a remote control, electronic key or access control system.
• Cylindrical bolts of a high level of resistance.
• Door alignment sensor, release switch of the magneto, internal door opening control sensor, control sensor for opening with cylinder, external door opening control sensor, opening control sensor with bolts.
Certification according to the norm UNI EN 1125 (emergency devices for emergency exits) in combination with an emergency handle CoMETA Co3M2 and classified anti-theft UNI EN 12209 Safety Level 7.





DIMENSIONI:

Diametro Chiavistelli	mm 15
Corsa Chiavistelli	mm 25
Quadrello	mm 8 x 8
Frontale	mm 364 x 27 x 7
Bocchetta	mm 364 x 27 x 3
Interasse frontale/cilindro	mm 31
Interasse quadro/cilindro	mm 92
Max prof. incasso	mm 48
Spessore corpo serratura	mm 22

DIMENSIONS:

Bolts Diameter	mm 15
Bolt Stroke	mm 25
Square adapter for Handle	mm 8 x 8
Face Plate	mm 364 x 27 x 7
Strikeplate	mm 364 x 27 x 3
Wheelbase cylinder-face plate	mm 31
Wheelbase cylinder - Square Adapter	mm 92
Max embed	mm 48
Lock's body width	mm 22

HANDLE FUNCTION ABILITY FOR ACCESS CONTROL SYSTEM

Handle function ability by electrical control for access control system. During normal operation status the handle is disconnected from the mechanism of operation of the handle and it is not possible to open the lock by the handle. The handle function ability can be activated by badge. In case of positive recognition of the badge the handle function is activated and the handle mechanism can be operated during an adjustable time delay; at the end of this time the handle function is disabled and the lock can be open only by a second recognition of the badge. During normal operation status or in case of negative recognition of the badge, the handle is disconnected from the mechanism of operation of the handle and it is not possible to open the lock.



Applicazione esterna per Co301

Per risolvere le problematiche relative ad infissi esistenti sui quali non è più possibile installare serrature da incasso, è stato realizzato un sistema di applicazione esterna della serratura e relativo maniglione. Il sistema è costituito da profili in alluminio di sezione 60 (L) x 40 (P) mm, da applicare sul profilo frontale dell' infisso e all'interno dei quali sono direttamente alloggiati bocchetta e serratura. I vantaggi derivanti da questo tipo di installazione sono:

- Maggior facilità di installazione del dispositivo;
- Maggior facilità di regolazione dei giochi e delle distanze fra frontale della serratura e bocchetta;
- Aumento della stabilità e della affidabilità del sistema su infissi compromessi (alterati dal tempo).

Application for Co301

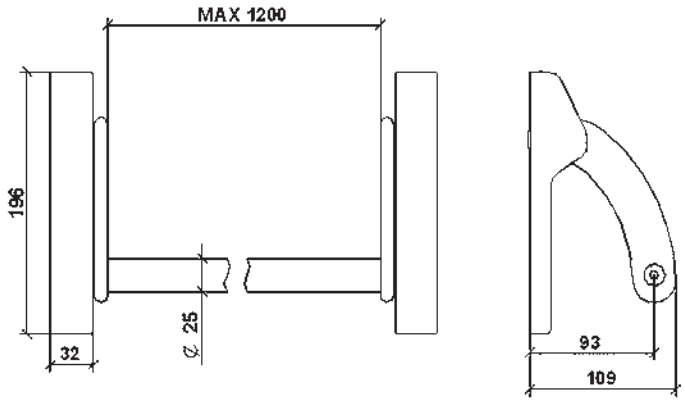
In reason ti solve the problems associated with situations when it's impossibile install built-in CoMETA realized surface mounting applications. The system consists of aluminum profiles in section 60 (W) x40 (D) mm, to be applied to the frontal profile of door. The benefits from this type of installation are:

- Increased ease of installation of the device;
- Greater ease of adjustment of distances between lock and strike plate;
- Increased stability and reliability of the doors compromises (altered by time).

MADE IN ITALY

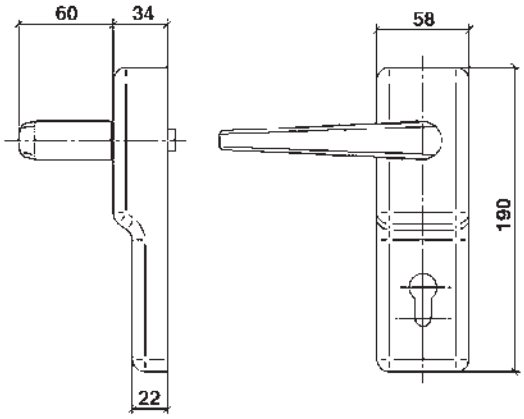
Co3M2

Maniglione antipanico per serratura Co306
Emergency push bar for Co306 lock



Co3M1

Maniglia ad apertura controllata ellettricamente
Handle with electrically controlled opening



Co 3M2 MANIGLIONE ANTIPANICO
Co 3M2 EMERGENCY HANDLE

DIMENSIONI:	DIMENSION:	
Diametro maniglione	Handle Diameter	mm 25
Quadrello	Bolt Stroke	mm 8 x 8
Massima sporgenza fiancata	Max projection	mm 109
Ingombro scocche	Monocoque dimension	mm 196 x 32
Massima larghezza della porta	Max width door	mm 1300
Max altezza della porta	Max height door	mm 2500
Max peso della porta	Max weight door	kg 200

Co 3M1 MANIGLIA AD APERTURA CONTROLLATA ELLETTRICAMENTE
Co 3M1 HANDLE WITH ELECTRICALLY CONTROLLED OPENING

DIMENSIONI:	DIMENSION:	
Ingombro massimo	Max dimension	mm 191 x 58 x 94
Quadrello	Square adapter for Handle	mm 8 x 8
Interasse quadro-cilindro	Wheelbase cylinder - Square Adapter	mm 92

Codice Elettroserrature
Electric Lock Code

Co	304	I	CQ	11	H	3	B	6	G

MODELLO / MODEL

101	Singolo effetto, normalmente aperta Single action, fail safe
102	Singolo effetto, normalmente chiusa Single action, fail secure
103	Singolo effetto, normalmente aperta Single action, fail safe
104	Singolo effetto,normalmente chiusa Single action, fail secure
105	Doppio effetto, due pistoni Double action , two bolts
106	Doppio effetto, due pistoni Double action , two bolts
107	Doppio effetto, tre pistoni Double action , three bolts
108	Normalmente chiusa, elettrobocchetta Fale secure, strike plate
109	Normalmente aperta, elettrobocchetta Fale safe, strike plate
202	Singolo effetto, normalmente chiusa Single action, fail secure
204	Singolo effetto, normalmente chiusa Single action, fail secure
304	Singolo effetto, normalmente chiusa Single action, fail secure
306	A 3 punti di chiusura per porte emergenza 3 bolt closing mechanical lock for emergency exit
401	Singolo effetto, normalmente aperta autoblocc. Single action, fail safe automatic blocking
402	Singolo effetto, normalmente chiusa autoblocc. Single action, fail secure automatic blocking
403	Singolo effetto, normalmente aperta autoblocc. Single action, fail safe automatic blocking
404	Singolo effetto, normalmente chiusa autoblocc. Single action, fail secure automatic blocking
405	Serratura per anta scorrevole Lock for sliding doors
406	Serratura per anta scorrevole Lock for sliding doors

SIGLA FUNZIONI / FUNCTIONS

NA	Normalmente aperta Fail safe
NC	Normalmente chiusa Fail secure
BA	Albero bisporgente, normalmente aperta With emergency manual release, fail safe
BC	Albero bisporgente, normalmente chiusa With emergency manual release, fail secure
BP	Cilindro prof. europeo., sblocco temp. e blocco permanente European profile cylinder, tempor. release, perman. block
CT	Cilindro profilo europeo, sblocco temporaneo European profile cylinder, temporary release
CP	Cilindro profilo europeo, sblocco permanente European profile cylinder, permanent release
QT	Quadro maniglia, sblocco temporaneo Handle entry, temporary release
QE	Quadro maniglia, escludibile elettricamente, sblocco temp. Handle entry, electrically released, temporary release
CE	Cilindro prof. europ. escludib. elettr. sblocco temporaneo European profile cylinder elec. released, temporary release
CQ	Cilindro prof. europ.quadro maniglia sblocco temporaneo European profile cylinder handle entry temporary release
SM	Sblocco maniglia anteriore e cilindro posteriore Front handle release and back cylinder
MC	Sblocco cilindro anteriore e maniglia posteriore Front cylinder release and back handle
DE	Doppio effetto Double action
ME	Doppio effetto, con terzo pistone Medeco Double action + third Medeco bolt
MT	Cilindro Medeco sblocco temporaneo Medeco cylinder temporary release
MP	Cilindro Medeco sblocco permanente Medeco cylinder permanent release
DX	Mano destra Right hand
SX	Mano sinistra Left hand
SD	Pistone smusso destro Smoothed right bolt
SS	Pistone smusso sinistro Smoothed left bolt
SF	Pistone smusso frontale Smoothed front bolt
SR	Pistone smusso retro Smoothed back bolt
TD	Sblocco temporaneo - mano destra Temporary release - right hand
TS	Sblocco temporaneo - mano sinistra Temporary release - left hand
PD	Sblocco permanente - mano destra Permanent release - right hand
PS	Sblocco permanente -mano sinistra Permanent release - left hand
CD	Quadro maniglia posteriore cilindro ant. mano DX Back handle entry front cylinder right hand
CS	Quadro maniglia posteriore cilindro ant. mano SX Back handle entry front cylinder left hand
QD	Quadro maniglia anteriore flangia destra Front handle entry right flange
QS	Quadro maniglia anteriore, flangia sinistra Front handle entry left flange

TIPO CONNETTORE / CONNECTOR TYPE

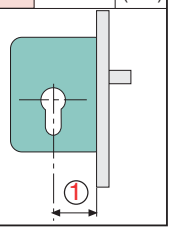
N	Non presente Not present
F	12 poli femmina ITT/CANNON 12 female poles ITT/CANNON
M	12 Poli maschio ITT/CANNON 12 male poles ITT/CANNON
D	DB15 poli maschio DB15 male poles
E	DB15 poli maschio, alta densità DB15 male poles, high density
B	DB9 poli maschio DB9 male poles
A	Morsettiera Terminal board
G	9 Poli maschio BURNDY/SOURIAU 9 male poles BURNDY/SOURIAU
C	DB 9 Poli maschio + connett. 4 Poli AMP DB9 male poles +connector 4 poles AMP

DOTAZIONE SENSORI / SENSORS

0	Non presenti Not present
1	Contatto pistone chiuso Closed bolt position
2	Contatto reed anta allineata Position reed closed door
3	1 + 2
4	Doppio reed di allineamento Lining up double reed
5	1 + 4
6	Contatto pistone aperto Open bolt position
7	Contatto posizione chiave Key position microsw.
8	3 + 6 + 7
9	5 + 6 + 7
A	1 + 2 in dotazione Co 273.20 1 + 2 equipped with Co 273.20
B	1 + 2 + 7 in dotazione Co 273.22 1+2+7 equipped with Co 273.22
C	1 + 2 predisposizione per Co 273.20 1 + 2 preset for Co 273.20
D	1 + 2 +7 predisposizione per Co 273.22 1 + 2 +7 preset for Co 273.22
E	1+2 in dotazione Co 276 LonWorks® 1+2 equipped with Co 276 LonWorks®
F	1+2+7 in dotazione Co 276 LonWorks® 1+2+7 equipped with Co 276 LonWorks®
G	1+2+7 in dotazione Co 273.26 1+2+7 equipped with Co 273.26
I	1+2 in dotazione Co 273.23 1+2 equipped with Co 273.23
L	3+7 senza logica di controllo 1+2 without control unit
M	1+2+7 in dotazione Co 273 1+2 +7 equipped with Co 273
N	1+2+7 Predisposizione Co 273 1+2+7 preset for Co 273
P	1+2 Sensore maniglione antipanico e sens. maniglia esterna 1+2 sensor for emergency exit bar and sensor for external handle

ENTRATA CILINDRO / CYLINDER ENTRY

	UNI 9570 ① mm	CONVENZIONALE CONVENTIONAL
A	18	(20)
B	22	
C	23	(25)
D	24	
E	25	
F	28	(30)
Y	30	
G	32	
H	33	(35)
I	37	
J	38	(40)
K	43	(45)
L	45	
M	48	(50)
N	58	(60)
P	65	
Q	67	(70)
R	77	(80)
S	87	(90)
T	97	(100)



MONTAGGIO / MOUNTING

I	Incassato Mortise
R	Incassato ridotto Mortise of reduced profile
M	Incassato maggiorato Increased mortise
F	Scatola a parete con flangia Wall box with flange
L	Esterno a giorno con staffa En applique avec etrier
N	Da incasso con pistone, con autoritegno meccanico Mortise with mechanical bolt retraction system
P	Scatola a parete senza flangia Wall box without flange
G	Scatola per porte a vetro Box for glass doors
E	Senza scatola e staffa Without box nor bracket
Z	Incassato con sviluppo orizzontale (da fascia) Horizontal mortise mount

TENSIONE NOMINALE / NOMINAL VOLTAGE

2	12 Vdc 12 Vcc
4	24 Vdc 24 Vcc
6	12 e 24 Vdc 12 and 24 Vcc
0	Serratura meccanica Mechanical lock

This table is to be consulted as a code guide for your best knowledge of CoMETA product lines.

TIPO FRONTALE / FACE PLATE TYPE

0	Senza frontale Without face plate
1	Con frontale standard With standard face plate
2	Con frontale personalizzato With customized face plate

TIPO BOCCHETTA / STRIKE PLATE TYPE

0	Senza bocchetta Without strike plate
1	Con bocchetta standard With standard strike plate
2	Con bocchetta variata With customized strike plate

MODALITA' LAVORO / KIND OF OPERATION

H	Orizzontale Horizontal →
V	Verticale verso il basso Vertical facing down ↓
W	Verticale a salire Vertical facing up ↑



ISTITUTO GIORDANO

ORGANISMO NOTIFICATO CE N. 0407

ALLEGATO AL CERTIFICATO

N. 0407-CPD-119 (IG-043-2007)/7

Norma di prodotto: EN 1125:2008

Classificazione.

In base alle prove eseguite, in base ai risultati ottenuti ed in base a quanto indicato nella norma UNI EN 1125:2008, il campione costituito da dispositivo antipanico per uscite di sicurezza, denominato "CO3068SX111HPC01", viene classificato con il seguente sistema di codifica a 10 caratteri, secondo le indicazioni del paragrafo 7 della norma UNI EN 1125:2008 stessa:

3	7	7*	0	1	4	2	1	A	B

dove le cifre hanno il significato indicato nel seguente prospetto:

Carattere	Caratteristica	Valore possibile
1°	Categoria d'uso	• grado 3: uso molto frequente con scarsa sorveglianza e persone abituate, cioè quelli ci si può aspettare di trovare in ogni momento • grado X: qualsiasi altra categoria d'uso
2°	Numero dei cicli di prova	• grado 6: 100000 cicli • grado 7: 500000 cicli
3°	Massa della porta di prova	• grado 3: fino a 100 kg • grado 4: fino a 200 kg • grado 5: superiore a 200 kg (usi con specifico 300 kg)
4°	Resistenza al fuoco	• grado 0: non approvato per uso su porte tagliafuoco/tagliafumo • grado A: adatto all'uso su porte tagliafuoco • grado B: adatto all'uso su porte tagliafumo
5°	Sicurezza per le persone	• grado 1: può funzionare, anche in caso di interruzione dell'energia di sicurezza per le persone, premendo in ogni momento la maniglia o la barra antipanico • grado 2: può funzionare, anche in caso di interruzione dell'energia di sicurezza per le persone, premendo in ogni momento la maniglia o la barra antipanico, ma solo se la porta è stata sbloccata in precedenza
6°	Resistenza alla corrosione	• grado 1: adatto per ambiente con bassa corrosività • grado 2: adatto per ambiente con alta corrosività
7°	Sicurezza per i bambini	• grado 1: i dispositivi antipanico azionati in prima spinta per l'apertura di una porta sull'intero o i segmenti di sicurezza non hanno sotto un'altezza di 1000 mm dal livello del pavimento finito • grado 2: i dispositivi antipanico azionati in prima spinta per l'apertura di una porta sull'intero o i segmenti di sicurezza per i bambini sono un'altezza di 1000 mm dal livello del pavimento finito
8°	Sorveglianza della barra	• categoria 1: sorveglianza fino a 100 mm (sporgenza normale) • categoria 2: sorveglianza fino a 150 mm (sporgenza ridotta)
9°	Tipo di azionamento della barra	• tipo A: dispositivo antipanico azionato mediante barra a spinta • tipo B: dispositivo antipanico azionato mediante barra a contatto
10°	Tipo di porta	• categoria A: porta singola, doppia con solo anta attiva e inattiva • categoria B: solo porta singola • categoria C: doppia anta, solo porta attiva

(*) nel caso specifico 300 kg.

In base al rapporto di prova n. 206987/3045/CPD emesso in data 09/03/2010 da Istituto Giordano S.p.A. ed eccezione del 4° carattere basato sul rapporto n. 222113/1050/CPD emesso in data 16/02/2007 da Istituto Giordano S.p.A.

Nota: il campione denominato "CO3068SX111HPC01" è un elemento rappresentativo della famiglia di prodotto riportata nel prospetto 1.

Fine 1 di 1

ISTITUTO GIORDANO S.p.A. - Via Rossini, 2 - 47814 Bellaria-Igea Marina (RN) - Italia



ISTITUTO GIORDANO

ORGANISMO NOTIFICATO CE N. 0407

CERTIFICATO CE DI CONFORMITÀ DEL PRODOTTO

Certificato n. *0407-CPD-119 (IG-043-2007)/7*

Si certifica che i prodotti

Dispositivi antipanico per uscite di sicurezza

con denominazione e corrispondenza di cui in allegato

fabbricati da

COMETA S.p.A.

Via L. Da Vinci, 116 - 50028 TAVARNELLE VAL DI PESA (FI) - Italia

nell'unità operativa di

Via L. Da Vinci, 116 - 50028 TAVARNELLE VAL DI PESA (FI) - Italia

sono conformi ai requisiti delle seguenti norme armonizzate

EN 1125:2008

e classificati come indicato in allegato.

Questo certificato autorizza il produttore ad apporre al prodotto il seguente marchio:

CE 0407

Luogo e data di emissione
Bellaria-Igea Marina - Italia, 15/07/2011

Il Direttore Tecnico dello Schema CPD
Dott. Ing. Giuseppe Proiano Adorisio

Luogo e data prima emissione
Bellaria-Igea Marina - Italia, 19/02/2007

L'Amministratore Delegato
Dott. Ing. Vincenzo Ionni

Fine 1 di 1

ISTITUTO GIORDANO S.p.A. - Via Rossini, 2 - 47814 Bellaria-Igea Marina (RN) - Italia

Consigli Elettroserrature:
Le bobine alimentate producono una quantità elevata di calore portando la superficie esterna delle serrature a temperature molto elevate, in funzione del tipo di montaggio e della temperatura dell'ambiente. Nel caso di installazione ad applique è necessario prendere le dovute precauzioni.

Per la chiusura di Porte (utilizzate per il passaggio di persone) si consiglia di utilizzare le Elettroserrature.

Suggestions about Electric Locks:
Powered coils produce a large amount of heat by bringing the Locks outer surface to very high temperatures, depending on the type of mounting and ambient temperature. Appropriate precautions should be taken when installing an "applique" Lock.

Electric Locks are recommended for Door closures (used for passage of persons).

CoMETA S.p.A.

Headquarters - Florence, Italy
Via Leonardo da Vinci, 116 - 50028 Tavarnelle Val di Pesa
Tel: +39 055 8070303 - Fax: +39 055 8070505
info@cometaspa.com | www.cometaspa.com

CoMETA France
Headquarters - Paris, France
V33, Rue des Chardonnerets
ZAC de Paris Nord II
93290 Tremblay En France
Tel.: +33 (0)1 48630204
Fax: +33 (0)1 48630280
info@cometafrance.com
www.cometafrance.com

Milan
Business branch
Milano, Italia
Tel.: +39 3315270237
infomi@cometaspa.com

Padua
Business branch
Padova, Italia
Viale del lavoro, 70
Z.I. Roncajette
35020 Ponte S. Niccolò
Tel.: +39 049 8966592
Fax: +39 049 719295
infopd@cometaspa.com

Rome
Business branch
Roma, Italia
Tel.: +39 3917380513
inform@cometaspa.com

ISO 9001:2008 ISO 14001 OHSAS 18001

© I contenuti presenti in questo documento sono di proprietà di CoMETA S.p.A. e sono da ritenersi puramente indicativi e non vincolanti per il proprietario. CoMETA S.p.A. vieta l'uso, la riproduzione e le modifiche dei contenuti presenti in questo documento. Contents inside this document are exclusive property of CoMETA S.p.A. and are to be considered indicative and not binding for the owner. CoMETA S.p.A. forbids the usage, the copy and the alteration of these contents, except of explicit consent.